Datablad

Varenummer: 40550300242425
Beskrivelse: Tandhjulsgear S301F-2,4-P71B5

Mål

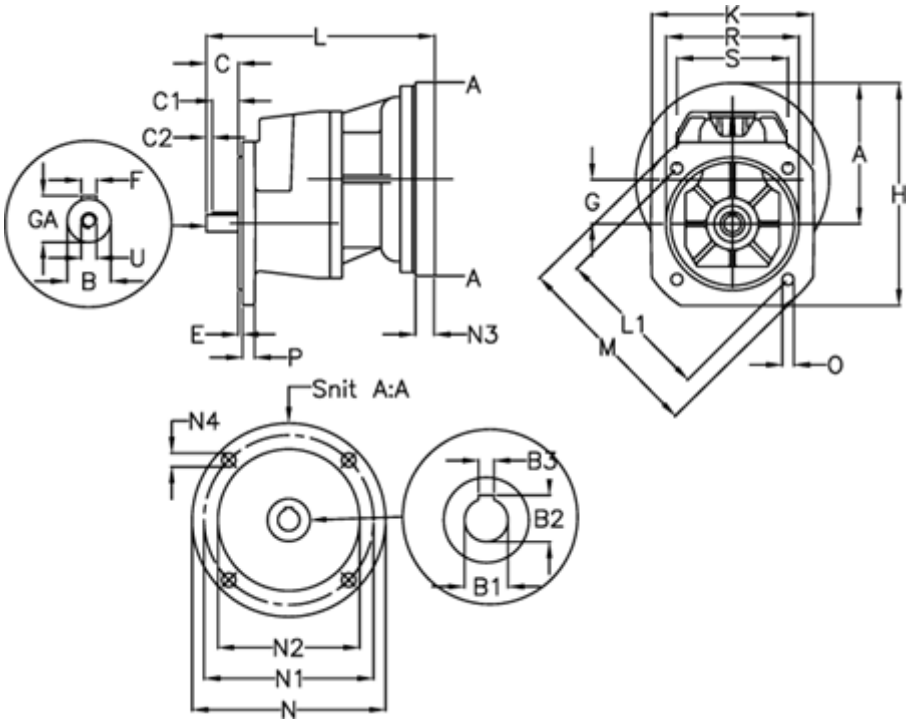

A = 122.8	E = 3.5	M = 200.0	R = 130
B = 24	F = 8x7x40	N = 160	S = 130
B1 = 14	G = 51.8	N1 = 130	U = M8
B2 = 16.3	GA = 27.0	N2 = 110	
B3 = 5	H = 197.8	N3 = -	
C = 50	K = 150	N4 = M8x16	
C1 = 40	L = 232	O = 11.5	
C2 = 5	L1 = 165.0	P = 12	

Dokumenter, målskitser og brochurer af enhver slags kan indeholde fejl for hvilke Brd. Klee A/S ikke hæfter.